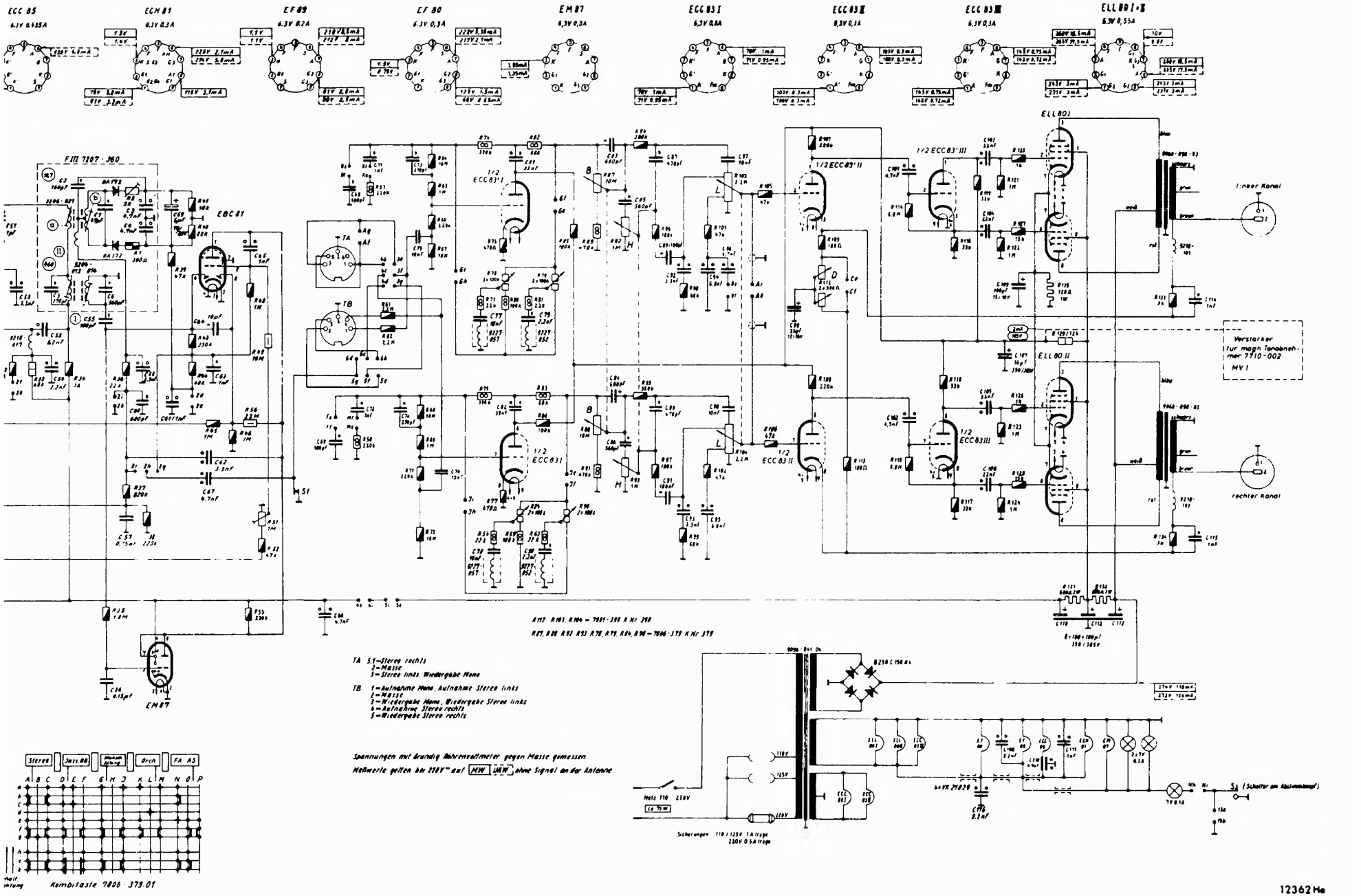

GRUNDIG WERKE GMBH FURTH (BAY.)

AM/FM Steuergerät 5399 St.

(11-1266-1101/S)